Manual do Usuário

Bhs 201 - BodySculpt

BODY HEALTH®
by contourline

LISTA EXPLICATIVA DOS SÍMBOLOS UTILIZADOS

	Advertência	Indica situação de risco iminente. Caso ignorada, podem ocorrer lesões graves ou até mesmo morte.
	Atenção / Cautela	O não cumprimento desta advertência pode resultar em ferimentos e/ou danos no equipamento.
	Proibido	Ações proibidas.
	Superfície quente	Este símbolo é uma advertência ao risco de queimaduras através de uma superfície quente. Portanto, não tocar na superfície.
	EMR	Radiação eletromagnética não ionizante.
	Não descarte	Não descartar em lixo comum.
	Manter seco	Proteger da qualquer líquido.
	Frágil	Manipular com cuidado.
	Empilhamento	Indica o lado correto de empilhar a embalagem.
	Interno	Uso interno.
	Conexão terra	Conecte o cabo de alimentação a uma tomada com terminal terra.
	Choque elétrico	Alerta para o risco de choque elétrico, o que pode causar ferimentos graves ou mesmo levar à morte.
	Informação importante	É obrigatório ler e compreender as instruções de utilização: referência às instruções de uso.
	Necessidade de treinamento	Para executar a tarefa/serviço de forma segura e eficaz, é necessário um treinamento de capacitação.
	Ano de fabricação	
	Dados do fabricante	
SN	Número de série	
	Ajuste de contraste	
	Corrente alternada	
	Parte aplicável tipo BF	
	Off	
|	On	
	Consulte o manual do usuário	
	Não subir sobre a superfície	
	Não empurrar	
	Temperatura máxima e mínima de transporte e armazenamento	
	Umidade máxima e mínima de transporte e armazenamento	
	Pressão máxima e mínima de transporte e armazenamento	
LOT	Número de lote	

Tipo de fusível:

F 6,3A L 250 V

Os fusíveis devem ser identificados conforme descrito abaixo:

F	Indica a velocidade (F Fast-fast)
2A	Indica a corrente
L	Indica a capacidade de interrupção (L – Low – Baixo)
250 V	Indica a tensão máxima de trabalho (máxima suportada)

Bem-vindo!
Parabéns!

Este equipamento tem a possibilidade de combinar dois excelentes tratamentos, que se complementam: HIMFU e Dermohealth ©. Possui também a tecnologia Microdermoabrasão, com adesivos de diamante, Dermoleds e Radiofrequência.

• HIMFU CORPORAL

É o único tratamento capaz de eliminar a gordura localizada de forma não invasiva. As ondas de ultrassom multifocadas exercem um efeito termomecânico no tecido adiposo, levando à destruição do mesmo. Em uma sessão, pode-se perder (em média) de 1 a 3 centímetros no contorno.

• DERMOHEALTH® FACIAL E CORPORAL

É um tratamento de endermologia não invasivo, com fluxo constante e contínuo, movendo os diferentes tecidos da pele e estimulando a microcirculação, facilitando a remoção de toxinas e excesso de tecido adiposo. É capaz de remodelar o corpo, reduzir o volume e combater a celulite. Também promove o aumento de lipólise em níveis de hipoderme profunda.

• MICRODERMOABRASÃO

Utiliza microesferas de diamante, exclusivas da Body Health. Seus adesivos de diamante descartáveis mantêm intacto o seu poder de abrasão em cada novo tratamento.

• DERMOLEDS

5 LED's exclusivos da Body Health.

Quer saber mais?
Quer conhecer outros equipamentos da Body Health?
Informe-se em www.bodyhealthbrasil.com.br

ENDEREÇO DO FABRICANTE:
CONTOURLINE EQUIPAMENTOS MÉDICOS
E ESTÉTICOS LTDA
Rua Pedra Grande, 1066 – São Dimas
Sete Lagoas/Minas Gerais – Brasil / CEP: 35700-231
TEL: +55 31 3026-2265
EMAIL: contato@bodyhealthbrasil.com
www.bodyhealthbrasil.com

Leia atentamente as instruções deste manual, fornecido com o equipamento. Vida útil do produto: 10 anos.

É IMPORTANTE QUE O OPERADOR RECEBA O EQUIPAMENTO JUNTAMENTE AOTREINAMENTO,PARARECONHECERAS CONDIÇÕES DO SEU TRATAMENTO. RISCO DE OCORRER DOR TEMPORÁRIA.

DADOS DO EQUIPAMENTO E INFORMAÇÕES TÉCNICAS

País	Brasil
Fabricante	Contourline Equipamentos Médicos e Estéticos Ltda.
Nome do produto	BHS 201
Classe (Proteção elétrica)	1
Largura	36 cm
Comprimento	45 cm
Altura	102 cm
Peso	28 kg
Alimentação nominal	220 Vc. a.
Potência nominal	600 watts
Frequência nominal	50/60Hz
Fusível	6,3A
Eletrônica	Controlado por microprocessador
Temperatura	0°C a 35°C
Umidade relativa	75% max
Saída	Isolada flutuante tipo BF (IEC 60601-1)
Versão do software	8.0

NORMAS E MARCAS

Essas regras garantem um sistema de gestão que garante a qualidade dos produtos, através da implementação de controles abrangentes. A Contourline assegura que cada parte desse processo de fabricação cumpra com as normas aplicáveis.

Contourline oferece a mais alta qualidade, avaliando intensamente procedimentos, compras, avaliação de fornecedores, recebimento de matérias-primas, inspeção, design de produto e seu desenvolvimento.

ESTE EQUIPAMENTO DEVE SER INSTALADO DE ACORDO COM AS INSTRUÇÕES. CASO CONTRÁRIO, PODE CAUSAR INTERFERÊNCIA PREJUDICIAL A OUTROS EQUIPAMENTOS. SE ISSO ACONTECER, SIGA AS RECOMENDAÇÕES:

- separe os equipamentos que estejam muito próximos;
- ligue os equipamentos em diferentes pontos da rede elétrica;
- entre em contato com o Dep. Técnico.

Direitos autorais: Todos os direitos reservados à Contourline Equipamentos Médicos e Estéticos.
Este manual está destinado para uso exclusivo do usuário do equipamento, não sendo permitido cópias e demais distribuições sem autorização formal da Contourline.

Fotografias: As fotografias que fazem parte deste manual são para fins ilustrativos.

Design e funcionamento

KIT INCLUÍDO NO EQUIPAMENTO

Cabeçotes faciais Dermohealth:

O equipamento oferece 2 tamanhos diferentes para a aplicação do Dermohealth na região do rosto. Para o terapeuta tratar a área com precisão, a Body Health criou cabeçotes ergonômicos exclusivos. Estes cabeçotes são de diferentes tamanhos e com poder de ação igual para aplicar em diferentes áreas, dependendo sempre da sensibilidade e pedido do paciente.

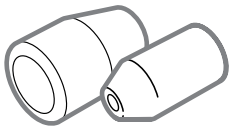

Cabeçotes Dermoleds®:

Cabeçotes para a aplicação associada de Dermohealth e LEDs. Possui curvas, com extremidades arredondadas e acetato polivinílico hipoalergênicas, produzidas em acrílico translúcido.

O tamanho e a forma têm sido estudadas pelo departamento de Pesquisa e Desenvolvimento da Body Health, com objetivo de otimizar o funcionamento correto dos 5 e 8 Led's que os compõe.

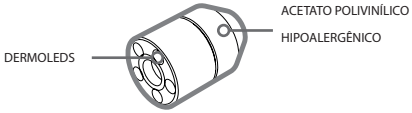

Cabeçote Dermohealth CORPORAL e Dermoleds®:

Foi concebido especialmente usando tecnologia de ponta. O seu design ergonômico permite que os rolamentos internos do cabeçote se adaptem facilmente a cada área do corpo e deslizem linearmente, fazendo com que o operador apenas aplique força suficiente para guiar o tratamento.

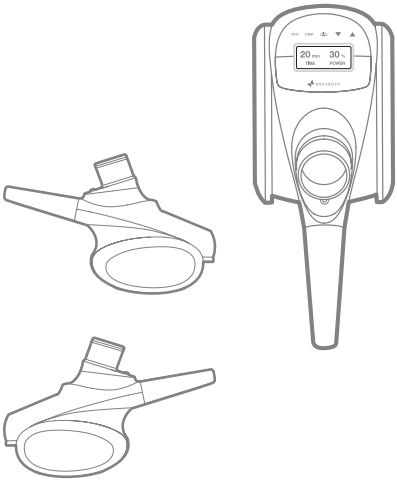

Cabeçotes de Microdermoabrasão:

Os cabeçotes cilíndricos de 10 mm e 20 mm são projetados para fornecer duas opções de aplicação e personalizar o atendimento de acordo com a área de tratamento.

Possui curvas, que possibilitam deslizar suavemente pela pele sem deixar marcas ou mesmo causar desconforto. Ambos os cabeçotes utilizam adesivos de diamante exclusivos.

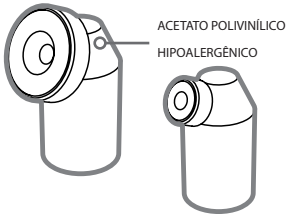

Kit Microdermoabrasão com adesivos de Diamante.

Microdermoabrasão é um procedimento conhecido como peeling mecânico "não invasivo", capaz de diminuir sinais das camadas mais externas da pele, como por exemplo: manchas, rugas profundas e cicatrizes de acne. Os adesivos de diamante são criação exclusiva da Body Health, sendo constituído por impressões descartáveis de tungstênio hipoalergênico carboneto. Estes cabeçotes proporcionam maior potência e maior intensidade de abrasão por serem descartáveis. Suas propriedades permanecem intactas em cada nova aplicação. Eles também são 100% higiênicos por serem descartáveis após cada aplicação. A intensidade da abrasão é determinada pela granulometria do cabeçote utilizado, pela intensidade da sucção e pela pressão que o operador exerce sobre o cabeçote. Os adesivos de diamante são fabricados em três tamanhos diferentes e gramaturas de partículas (200, 400 e 600 microns), que são selecionados de acordo com a área e a condição a ser tratada. São manipulados em uma caixa de acrílico transparente com 6 placas de adesivos de diferentes tamanhos.

HImFU Corporal

É o método mais inovador e eficaz do mercado de medicina estética, podendo reduzir até 2 centímetros de contorno corporal por sessão. É um método não invasivo, que funciona com ondas de ultrassom controladas, de alta frequência, que geram microbolhas através de mudanças parciais de pressão no tecido adiposo, ocorrendo a implosão e desintegração das células de gordura em áreas localizadas, fazendo com que uma substância líquida (triglicérides) seja eliminada através do sistema linfático e do gasto energético.

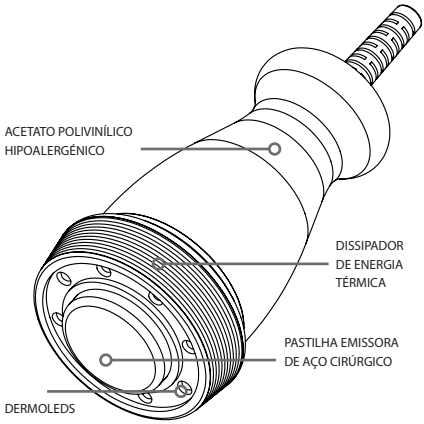

CABEÇOTE

Este cabeçote conta com um design de última geração, projetado para dissipar parte do calor proveniente da pastilha emissora, sem perder a qualidade ergonômica do padrão Body Health. Assim como os demais cabeçotes, também é constituído de aço cirúrgico e acetato polivinílico hipoalergênico, garantindo conforto ao aplicador e paciente, além de resultados de alta qualidade. É ergonômico, leve e simples de usar.

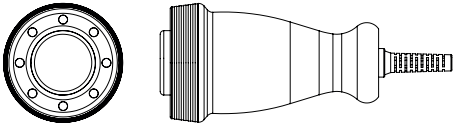

IMPORTANTE: O USO DE CABOS, TRANSDUTORES E ACESSÓRIOS DIFERENTES DOS ESPECIFICADOS NESTE MANUAL, PODE PROVOCAR O AUMENTO DE EMISSÃO OU UMA REDUÇÃO DA IMUNIDADE.

Instalação do equipamento

DADOS DE INSTALAÇÃO DO EQUIPAMENTO.

• Não instale o equipamento em lugares fechados e nem tampe nenhuma de suas saídas de ventilação.
• Não introduza e não deixe cair nenhum objeto no interior do equipamento.
• Não derrame líquidos sobre quaisquer partes do equipamento.
•Não instale o equipamento em ambientes fechados e nem sob fontes diretas de luz ou de calor.

INSTALE O EQUIPAMENTO DE MODO QUE O OPERADOR ESTEJA A, NO MÍNIMO, 50CM DURANTE A OPERAÇÃO.

QUANDO O EQUIPAMENTO NÃO ESTIVER SENDO UTILIZADO, DESLIGUE-O. CASO O TEMPO PREVISTO DE NÃO UTILIZAÇÃO DO MESMO SEJA CONSIDERADO LONGO, DESCONECTE-O DA REDE ELÉTRICA PARA EVITAR DANOS POR DESCARGAS ELÉTRICAS.

OS EQUIPAMENTOS DE CLASSE 1 POSSUEM TOMADAS COM 3 TERMINAIS, SENDO UM DELES UM TERMINAL DE ATERRAMENTO ELÉTRICO. PORTANTO, POR MOTIVOS DE SEGURANÇA, JAMAIS RETIRE O TERMINAL CENTRAL OU UTILIZE ADAPTADORES DE MODO A BURLAR O TERMINAL. A INSTALAÇÃO ELÉTRICA LOCAL DEVE POSSUIR O CORRETO ATERRAMENTO, PREVISTO PELAS NORMAS TÉCNICAS BRASILEIRAS. CASO ESTA INSTRUÇÃO NÃO ESTEJA SENDO SEGUIDA, EXISTE O RISCO DO OPERADOR E PACIENTES OFREREM DESCARGAS ELÉTRICAS.

CERTIFIQUE-SE DE QUE TANTO A INSTALAÇÃO, QUANTO A OPERAÇÃO, SEJAM REALIZADOS POR PESSOAS QUALIFICADAS PELA BODY HEALTH.

AS INTEGRIDADES ELÉTRICAS E ELETRÔNICAS DO EQUIPAMENTO SOMENTE PODEM SER GARANTIDAS PELOS PROFISSIONAIS DA BODY HEALTH. PORTANTO, NÃO ACIONE ASSISTÊNCIA TÉCNICA DE OUTROS FORNECEDORES.

ESTE EQUIPAMENTO ESTÁ SUJEITO A SOFRER INTERFERÊNCIAS DE OUTROS EQUIPAMENTOS EMISSORES DE RF E ONDAS CURTAS, COMO, POR EXEMPLO, FORNO MICROONDAS E/OU OUTROS EQUIPAMENTOS DE ESTÉTICA LOCALIZADOS PRÓXIMOS AO EQUIPAMENTO.

CONECTOR HImFU

O encaixe dos conectores é realizado de forma PUSH/PULL. Portanto, deve-se pressionar a aba externa para conectar o cabo ao equipamento.

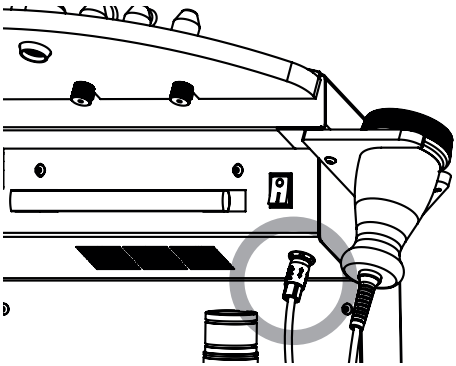

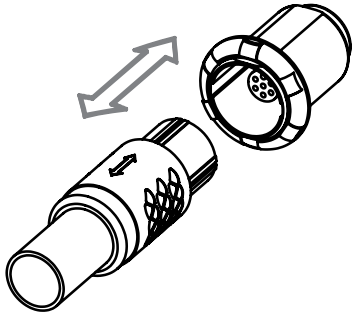

IMPORTANTE: NÃO PUXE OS CABOS. RISCO DE QUEBRAR A LIGAÇÃO CABO-EQUIPAMENTO E PROVOCAR UM CURTO-CIRCUITO.

MONTAGEM DO CABEÇOTE

Inserir o conector de controle elétrico ao lado do tubo de conexão do cabeçote Dermohealth corporal. (Fig. 01)

Uma vez ligado, introduzir o acoplamento do Dermo-Health corporal na extremidade do tubo. (Fig. 02)

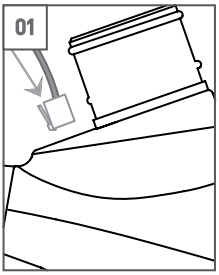

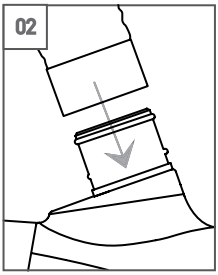

ALÇA DE ROTAÇÃO

O conector responsável pelo encaixe do equipamento possui rotação de 360°, fazendo com que o operador manobre facilmente o cabeçote. Possui um anel que deve ser lubrificado com vaselina cada vez que se acopla um acessório.

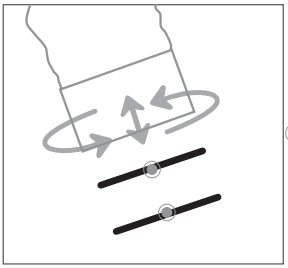

ANEL LUBRIFICADOR

CHAVE DE ALIMENTAÇÃO DE ENERGIA ELÉTRICA DO EQUIPAMENTO

A chave de alimentação está localizada na parte traseira do equipamento, conforme indicado pela figura ao lado.

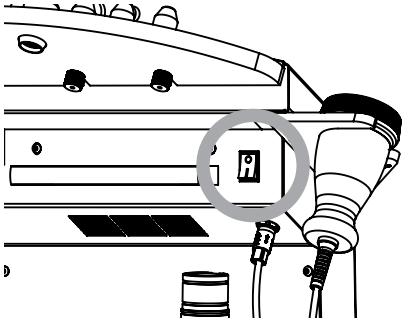

PROTEÇÃO DO CABO DE ALIMENTAÇÃO

Para evitar falhas de funcionamento do equipamento e agindo de forma preventiva em relação às descargas elétricas, incêndios e lesões corporais, recomenda-se o seguinte:

• Certifique-se de conectar adequadamente o equipamento à rede elétrica;

• Não desconecte o equipamento da rede elétrica com o mesmo estando em operação e/ou com a chave de alimentação na posição "ligado";

• Mantenha o cabo de alimentação de energia elétrica longe de equipamentos que apresentem temperaturas elevadas;

• Não coloque objetos sobre o cabo de alimentação de energia elétrica;

• Não repare o cabo de alimentação de energia elétrica. Em caso de danos entre em contato com o suporte da Body Health;

• Não utilize adaptadores de tomada ou extensões longas e/ou que não possuem sistemas de proteção.

CONDENSAÇÃO

Nas seguinte situações, pode haver a formação de umidade:

• Imediatamente após utilizar um aquecedor ou equipamentos que ofereçam processos exotérmicos;

• Em regiões onde os níveis de umidade são considerados elevados ou exista alta concentração de vapor;

• O ato de transportar o equipamento de uma zona fria para uma zona quente pode causar condensação nas partes metálicas do equipamento. Caso isso ocorra, proceda da seguinte maneira: conecte o equipamento à rede elétrica e aguarde uma hora para iniciar qualquer tratamento.

CONDIÇÕES AMBIENTAIS PARA UTILIZAÇÃO DO EQUIPAMENTO

Temperatura: de 0ºC a 35ºC;
Pressão: de 500 hPa a 1060 hPa;
Umidade: de 0% a 75% (sem chuva).

CONDIÇÕES AMBIENTAIS PARA TRANSPORTE E ARMAZENAMENTO

Temperatura: de -20ºC a 60ºC;
Pressão: de 500 hPa a 1060 hPa;
Umidade: de 0% a 99% (sem chuva).

SUPORTE PORTA ACESSÓRIOS

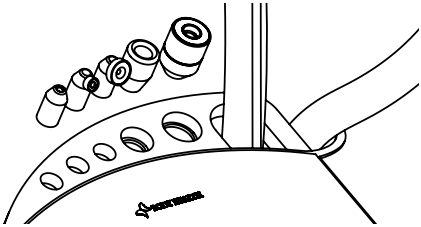

Suporte acrílico porta cabeçotes Dermohealth, Microdermoabrasão e Dermoleds.

Possui um design especial para acomodar os vários cabeçotes, proporcionando conforto para o terapeuta.

SISTEMA DE EXTRAÇÃO E VENTILAÇÃO DO GABINETE

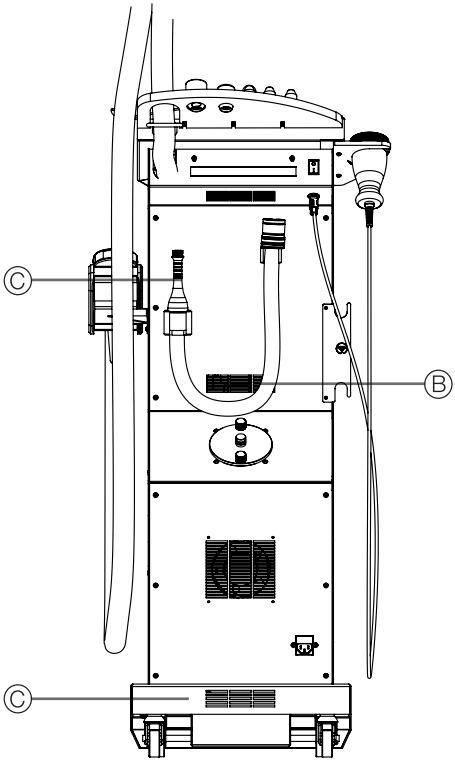

O equipamento conta com um sistema de ventilação, que é descrito conforme o esquema abaixo:

• Jamais mantenha a parte traseira do equipamento encostada em superfícies quando o mesmo estiver ligado;
• Não opere o equipamento próximo à superfícies com temperaturas acima de 35°C.

Ⓐ ENTRADA DE AR FRIO
GRADE DE VENTILAÇÃO.
(JAMAIS TAMPE).

Ⓑ ENTRADA DE AR FRIO
GRADE DE VENTILAÇÃO POR CONVECÇÃO
(JAMAIS TAMPE)

Ⓒ FLUXO DE AR QUENTE
GRADE DE EXTRAÇÃO.
(JAMAIS TAMPE).

Guia do usuário

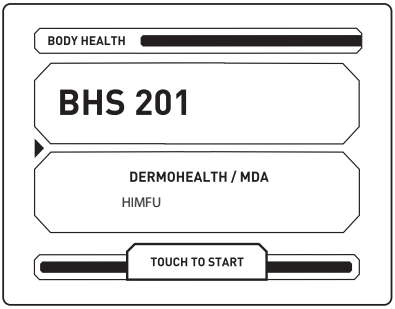

MENU PRINCIPAL:
Assim que o equipamento for ligado à rede elétrica, será exibido o menu principal no painel, como ilustra a imagem ao lado.

Toque na função "TOUCH TO START" para dar início ao processo de utilização do equipamento, cujos menus seguintes são referentes aos tipos de tratamento.

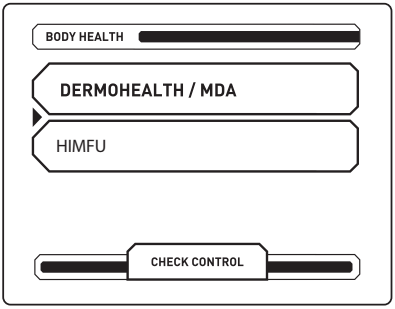

HOME
Ao escolher qualquer uma das terapias disponíveis, é possível ajustar diversos fatores do tratamento, como será mostrado posteriormente.
Tratamentos disponíveis:
- DERMOHEALTH / MDA
- HImFU

NÃOACIONAROULTRASSOMSEMESTAREMCONTATOCOMOPACIENTE.ESTEPROCEDIMENTOPODEAUMENTAR A TEMPERATURA DO CABEÇOTE. RISCO DE PROVOCAR UM ERITEMA TEMPORÁRIO LOCALIZADO.

PROGRAMAÇÕES DOS TRATAMENTOS

HImFU

Os ajustes de tempo são feitos através das setas, que estão localizadas na lateral direita do menu.

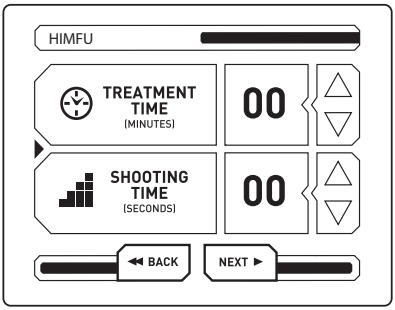

TREATMENT TIME (TEMPO DE TRATAMENTO): indica o tempo total do tratamento.
SHOOTING TIME (TEMPO DE DISPARO) : define o tempo em que o cabeçote fornece energia em cada área de aplicação, sendo que o tempo mínimo é de 5 segundos e o tempo máximo é de 60 segundos.

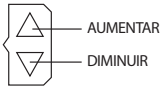

BACK: Permite voltar para a tela anterior.
NEXT: Permite avançar para a próxima etapa de configuração.

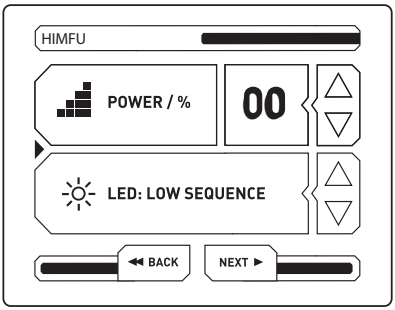

Para selecionar a potência de trabalho desejada, basta utilizar as setas direcionais relacionadas ao botão POWER. Note que, conforme a potência é ajustada, o seu respectivo valor é atualizado no painel.
NOTA: A potência pode ser ajustada entre 20% e 100%.
LED: Nesta opção é possível selecionar o tratamento de LED's, sendo possível configurá-lo em uma das seguintes maneiras: LOW - HIGH - CONTINUOS

BACK: Permite voltar para uma tela anterior.
NEXT: Permite avançar para a próxima etapa de configuração.

.

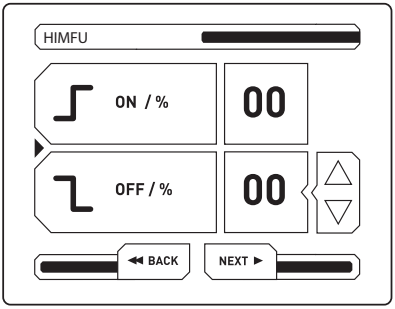

Tempo ON: Percentual de tempo em que a energia é transmitida ao paciente (70%).
Tempo OFF: Percentual de tempo em que a energia não é transmitida ao paciente (30%).
NOTA: Por serem complementares, ao variar um dos parâmetros o outro é atualizado automaticamente.

BACK: Permite voltar para uma tela anterior.
NEXT: Permite avançar para a próxima etapa de configuração.

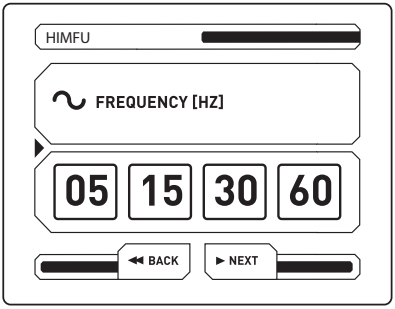

FREQUÊNCIA:
A frequência indica o número de repetições da aplicação de cavitação sobre a área tratada, por unidade de tempo.

Selecione a frequência dentre as opções ao lado, sendo pertinentes com o tratamento em questão.
(60 Hz: indicado para gorduras mais fácidas. 30 Hz: indicado para gorduras mais compactas. 15 Hz: indicado para gorduras com fibrose. 05 Hz: indicado para tecidos com fibrose).

BACK: Permite voltar para a tela anterior.
NEXT: Permite avançar para a próxima etapa de configuração.

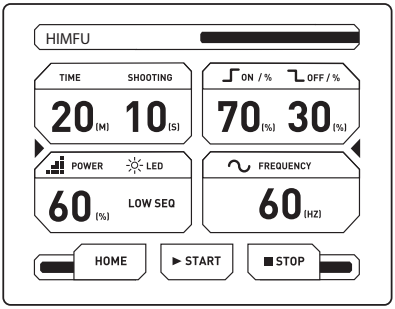

Ao pressionar a tecla "START" uma nova tela de menu será exibida e nela serão mostrados todos os parâmetros configurados anteriormente. Caso queira fazer alguma alteração, basta selecionar a opção desejada e fazer a modificação pertinente.
Uma vez que tenha terminado de ajustar os parâmetros do tratamento, basta pressionar o botão "START".

HOME: Retorna ao menu principal.
START: Inicia o tratamento.
STOP: Interrompe o tratamento atual e mantém as configurações escolhidas para o tratamento em questão.

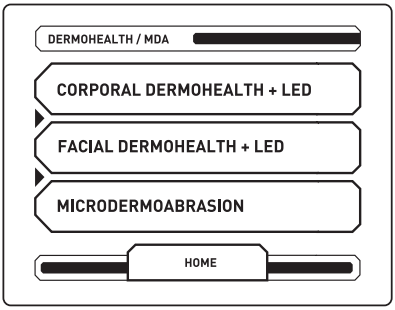

DERMOHEALTH / MDA TRATAMENTO

Nesta tela você pode selecionar tratamentos para aplicação. Serão exibidos: Corporal Dermohealth + LED; Facial Dermohealth + LED ou Microdermoabrasão.

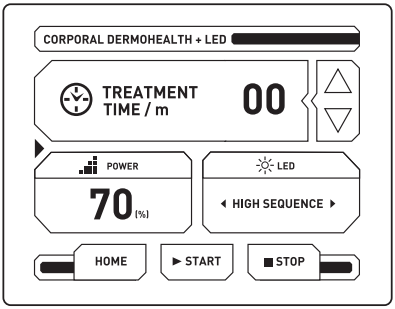

DERMOHEALTH CORPORAL / FACIAL

Selecionar POWER (potência) e TIMER (tempo) que deseja aplicar no tratamento. Para isso, basta tocar nas setas para cima ou para baixo.

LED: Nesta opção, você pode selecionar a sequência para o tratamento de Led: LOW - HIGH
HOME: Volta para a tela principal.
START: Dá início ao tratamento.
STOP: Para o tratamento.

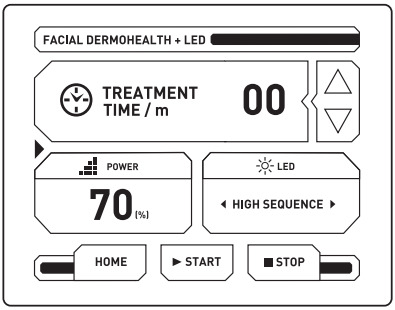

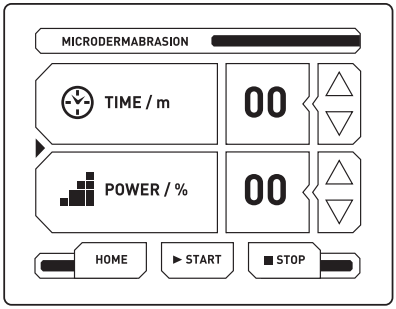

MICRODERMOABRASÃO

Para aplicar Microdermoabrasão, selecione "TIME" (tempo) e "POWER" (potência).
Time: Indica o tempo em minutos. Você pode inserir um valor entre 0 e 99 minutos.
Power: Indica a potência. Você pode inserir um valor entre 0 e 100%.

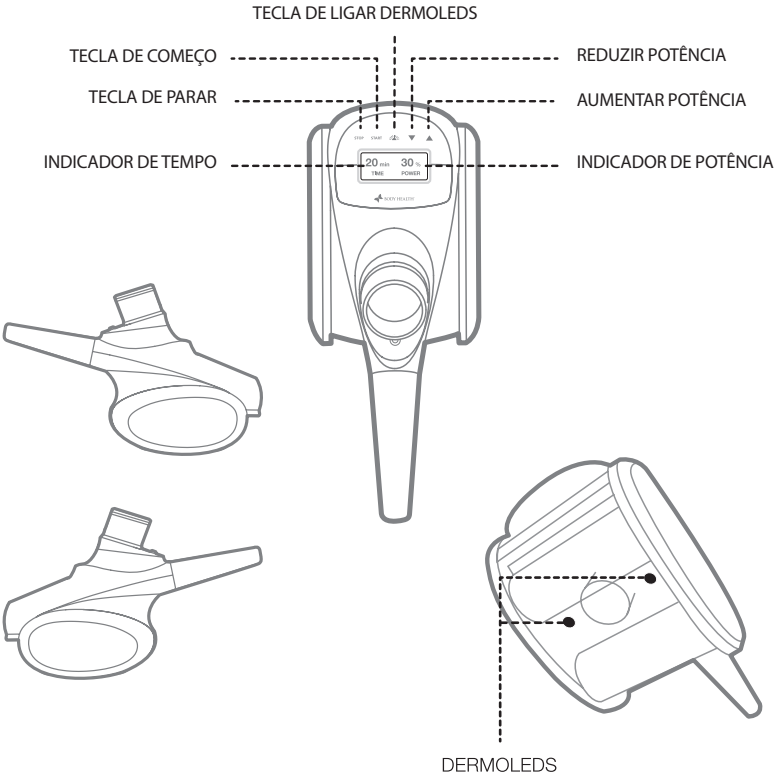

Cabeçote Dermohealth corporal e Dermoleds:

É concebido especialmente usando tecnologia de ponta: o seu design ergonômico permite que os rolamentos internos do cabeçote se adaptem facilmente a cada área do corpo e deslizem linearmente, fazendo com que o operador aplique força suficiente apenas para guiar o tratamento.

O painel de controle do cabeçote indica:

- Intensidade Dermoleds,
- Power: potência,
- Time: tempo,
- Tecla Start: para iniciar o tratamento.
- Tecla Stop: para finalizar o tratamento.

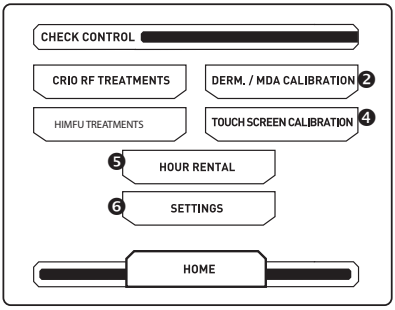

CHECK CONTROL

Ao selecionar "Check Control", aparecerá o menu de informações e configurações:

- Crio Rf Treatments,
- Der./ MDA Calibration
- Tratamento HImFU
- Touchscreen Calibration
- Hour Rental
- Settings

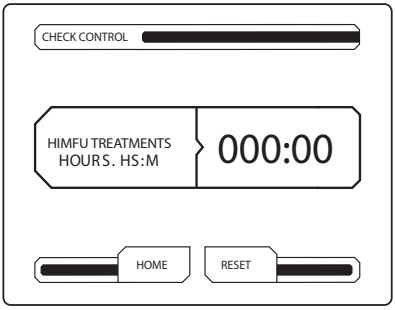

Horas de uso: Der / MDA Calibration/ tratamento HImFU

Este menu informa o tempo de uso de todas as terapias já realizadas no equipamento.

OS ITENS TOUCHSCREEN CALIBRATION, HOUR RENTAL E SEETINGS DEVEM SER CONFIGURADOSSOMENTEPELOPROFIS-SIONAL DEVIDAMENTE TREINADO PELA BODY HEALTH.

FINALIZECOMSEGURANÇA:AOTERMINARASESSÃO,DESLIGUECOMACHAVELIGA/DESLIGAEDESCONECTE O EQUIPAMENTO DA FONTE DE ENERGIA PARA MAIOR SEGURANÇA.

Manutenção e limpeza

LIMPEZA DO CABEÇOTE DERMOHEALTH

É importante higienizar o equipamento após todas as aplicações, pois os rolos possuem contato direto com os pacientes. É então essencial fazer a limpeza após cada sessão. Assim, será mantida a segurança biológica da técnica.

A limpeza é feita com uma solução de álcool 70%. Com um pano de algodão limpo e seco, limpar toda a superfície dos rolos e interior do cabeçote.

A superfície exterior do cabeçote pode ser limpa com um pano úmido com água e sabão neutro.

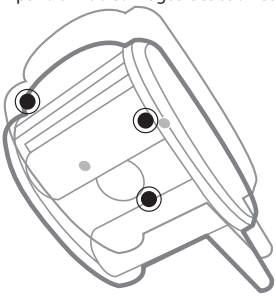

Partes a serem limpas

LIMPEZA DOS ACESSÓRIOS FACIAIS: MICRODERMOABRASÃO E DERMOLEDS

É importante higienizar todos os acessórios que possuem contato com os pacientes. É essencial fazer a limpeza após cada sessão, para manter a segurança biológica da técnica. A limpeza é feita com uma solução de álcool 70% e, com o auxílio de um cotonete, pode-se limpar a superfície de todos os acessórios.

FILTRO DE AR

É um acessório encontrado no tubo, na parte traseira da máquina. Pode haver a presença de partículas que podem danificar o equipamento. Realizar a limpeza utilizando solução de álcool 70%. Utilizar uma bola de algodão e um cotonete para auxiliar na limpeza da superfície de filtro interior e exterior.

LIMPEZA E TROCA DO FILTRO DE AR

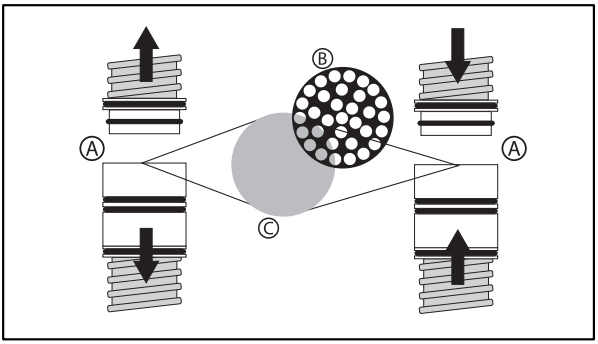

A - ABRIR O FILTRO

B - REMOVER O SUPORTE DO FILTRO

C – TROCAR O FILTRO USADO PELO NOVO

B - COLOCAR O SUPORTE DO FILTRO

A – FECHAR O FILTRO

Localizado na parte traseira do equipamento, o filtro principal executa a função de proteger para que objetos indesejados não cheguem até a turbina, como, por exemplo esfoliação da pele, cabelo, algodão, cremes, etc.

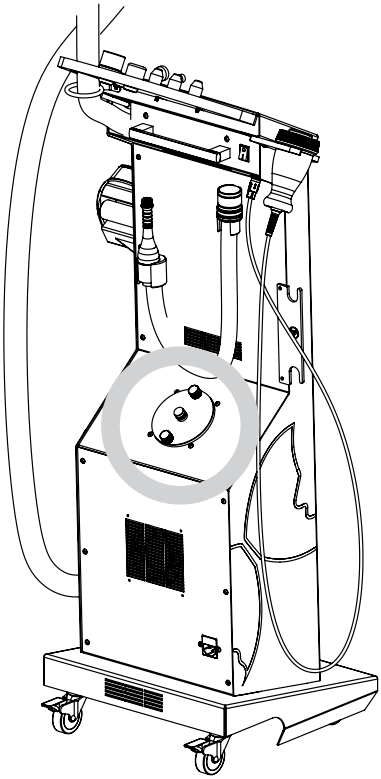

01 - Botões de desacoplamento da tampa do filtro principal (rosca).
02 - Retirar os parafusos de fixação.
03 - Remover o filtro principal e substituir.
04 - Reposicionar invertendo o procedimento.

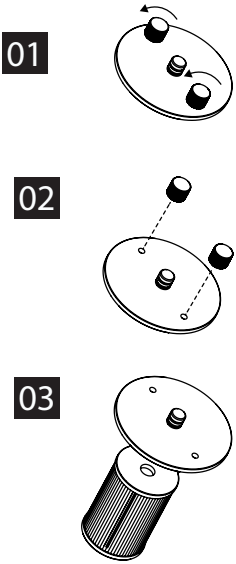

MANUTENÇÃO

A limpeza do filtro principal deve ocorrer a cada 10 sessões (utilizando vácuo ou soprador).
Substituição do filtro principal: a cada 120 horas de trabalho.
A limpeza do interior do filtro pode ser realizada utilizando pano embebido em solução de álcool 70%.

INSTRUÇÕES DE SEGURANÇA

Éde sumaimportânciaqueoequipamentoestejaligadoàumatomadacomaterramentoelétrico,para proteções contra descargas. Caso contrário, tanto o operador, quanto o paciente, estarão em risco.

Tensão RMS mínima _____ 198 Volts AC 50/60HZ

Tensão RMS recomendada _____ 220 Volts AC 50/60HZ

Tensão RMS máxima _____ 242 Volts AC 50/60HZ

Entende-se como valor RMS o valor eficaz de uma forma de onda, que no caso deste equipamento, é de 220 volts com seus respectivos valores máximos e mínimos de transiente. Variações do valor RMS por períodos prolongados podem reduzir a durabilidade do equipamento devido ao estresse provocado nos componentes eletrônicos. Vale ressaltar a importância do aterramento correto da instalação elétrica, de modo que entre o ponto de aterramento e o neutro da rede tenham apenas tensões residuais na faixa de 2 a 5 volts (se tratando de rede monofásica) e para redes bifásicas e trifásicas a diferença de potencial entre uma fase e o aterramento deve ser próximo de 127 volts. Caso contrário, ou o aterramento elétrico ou o neutro, ou até mesmo as fases da rede, certamente estão fora dos padrões e a vida do operador e do paciente estarão em risco. Portanto, a utilização de um equipamento elétrico em uma rede de má qualidade revoga todos os direitos de garantia do produto, sendo ainda caracterizado como mau uso. Quaisquer dúvidas, entre imediatamente em contato com o suporte técnico da Body Health.

Não tampe as área de ventilação do equipamento.

Espere alguns minutos para desligar o equipamento após finalizar algum procedimento.

Para evitar queimaduras superficiais no paciente, utilize sempre gel de ultrassom em conjunto com o cabeçote de cavitação.

Utilize glicerina ou gel para o uso da Radiofrequência.

Utilize apenas peças de reposição originais da Body Health.

Pacientes que possuem marcapasso eletrônico não podem ser submetidos à nenhuma terapia. Risco de interferência no funcionamento do marcapasso.

Não realizar terapias sobre pacientes com as seguintes condições: câncer de pele/ gravidez/lactantes/emusodecorticóides/ dermatites/insuficiênciarenal/insuficiência hepática /hipertrigliceridemia / hipercolesterolemia. Risco de provocar danos ao paciente, agravando a enfermidade do mesmo.

Verifique a data de vencimento dos produtos utilizados. Risco de tratamento ineficaz.

Utilize somente produtos e acessórios recomendados pela Body Health. Risco de maufuncionamento e/ou perda de eficácia do tratamento.

Utilizar gel condutivo (em torno de 1 mm a 3 mm de espessura) ou glicerina no eletrodo que será utilizado no tratamento de RF. Se os eletrodos corporais metálicos forem aplicados sem o uso do gel: risco de queimar o paciente.

Realize a limpeza dos cabeçotes e dos acessórios segundo as recomendações deste manual. Risco de deterioração dos cabeçotes.

Ao utilizar a terapia para os olhos, certifique-se de não se aproximar do globo ocular. Risco de danos aos olhos.

Não realize o tratamento em áreas cujo paciente possua piercings ou algum tipo de implante. Risco de dor.

Não realizar terapias sobre pacientes nas seguintes condições: transtornos vasculares periféricos / condições que cursam com vasospasmos ("Síndrome de Raynaud") / arterioesclerose / hipersensibilidade ao frio (urticária ao frio; crioglobulemia; artrite reumatóide; lupus eritematoso; mieloma múltiplo; leucemias)/alterações sensoriais / circulação arterial afetada. Não aplicar o tratamento em zonas sensíveis. Risco de provocar: eritema; prurido; dor; entorpecimento; rouxidão de pele; cianose; manchas.

Não realize nenhuma terapia caso o paciente possua equipamentos eletromédicos, como por exemplo Holder Monitor. Risco de interferência no funcionamento do mesmo.

Não aplique terapias de forma repetitiva na mesma área. Risco de indução de dor ao paciente.

Limpe a área a ser tratada; utilize álcool 70% e assegure-se de que não ficaram restos de gel no paciente. Risco do tratamento não ser eficaz.

Aplique o cabeçote com todos os eletrodos tocando a pele de forma uniforme. Risco de provocar irritação. da pele.

Não utilize terapia de RF com outras terapias simultâneas e/ou a paciente ser tratada isoladamente. Risco de PROVOCAR QUEIMADURA.

Jamais realize modificações no equipamento. Caso esta normativa seja descumprida, todos os direitos de garantia do equipamento estarão revogados. Risco de danos ao equipamento e aos utilizadores.

Se este equipamento for modificado, deve-se inspecionar e provar apropriadamente para garantir um uso seguro do equipamento. Risco de sofrer uma descarga elétrica.

O paciente está completamente isolado de equipamentos de energia através de um sistema de isolamento contínuo, que evita choques elétricos e queimaduras, que por sua vez, aumenta a biosseguridade do equipamento. Lembrando que, para que esta condição seja assegurada, é necessário que o equipamento esteja instalado em uma rede de qualidade e que possua sistema de aterramento segundo as normas técnicas. Caso não siga estas exigências o equipamento estará desprotegido de eventuais descargas elétricas. Risco de choque elétrico e danos ao equipamento.

Não ligar o equipamento sem antes ter aplicado o produto de aplicação no paciente. Risco de provocar eritema localizado temporário.

Uma vez concluída a vida útil do equipamento e seus acessórios, reciclar de acordo com as normas ambientais vigentes. NÃO DESCARTE EM LIXO COMUM.

Realize o descarte de materiais de acordo com as normas vigentes.

Evite realizar movimentos repetitivos excessivos para prevenir lesões ou dores musculares no operador. Risco de lesões ou dores.

Realize o curso prático de cada uma das terapias que é enviado em mídia digital junto ao equipamento.

INFORMAÇÕES PARA SEGURANÇA

Para manter a segurança elétrica do equipamento, a assistência deve ser através do serviço técnico autorizado.
Por razões de segurança, não remova qualquer tampa ou tente acessar dentro do produto. Em caso de falha, solicitar os serviços de pessoal qualificado. Risco de choque elétrico.

Não conduzir/ligar a terapia de ultrassom sem que esteja em contato com o cliente. Risco de provocar um eritema localizado temporária.

Não focalizar o LED diretamente nos olhos. Risco de escuridão temporária dos olhos.

Evitar a aplicação excessiva sobre a mesma área.
Risco de causar uma lesão.

Não aplicar terapias em pacientes com marcapasso. Risco de interferir no funcionamento do mesmo.

Use somente peças, acessórios e consumíveis recomendados. Risco de mau funcionamento e/ou perda de eficácia de tratamento.

Verifique a data de validade dos consumíveis utilizados. Risco de tratamento ineficaz.

Execute o trabalho com os cabeçotes e acessórios limpos, como recomendado. Risco de danificar os cabeçotes.

Verifique as configurações de programação para evitar desconforto para o paciente. Risco de overtreatment.

Não modifique este equipamento sem autorização do fabricante. Risco de choque elétrico ou perda de segurança ou eficácia.

Se este equipamento for modificado, deve ser inspecionado e testado corretamente para garantir a continuidade da utilização segura do equipamento. Risco de perda elétrica, de segurança ou de eficácia.

Evitar movimentos repetitivos para evitar lesões ou dores musculares no operador. Risco de lesões ou dores musculares.

Leia, com cuidado, as instruções contidas neste manual, que veio com seu equipamento. É importante que o operador receba a formação necessária para as condições de reconhecimento de seu tratamento. Risco de causar dor temporária.

O equipamento não deve ser utilizado simultâneamente e próximo à outro equipamento que produza radiação eletromagnética ou outra forma, uma vez que poderia interferir no funcionamento adequado do equipamento.

O equipamento não deve operar próximo de um equipamento de ondas curtas ou terapia de microondas, pois podem interferir no funcionamento adequado da unidade.

A conexão simultânea ao paciente deste equipamento com equipamentos de terapias de radiofrequência pode causar queimaduras nas áreas aplicadas.

Este equipamento tem que ser instalado de acordo com as instruções abaixo. Se realizado de outra forma, pode causar interferência prejudicial a outros equipamentos. Se isso acontecer, siga estas recomendações:
- Separar os equipamentos o máximo possível;
-Ligar o equipamento em diferentes tomadas;
- Consultar o departamento técnico.

A qualidade da rede elétrica deve ser aquela de um ambiente comercial ou hospitalar.

Se o usuário do equipamento necessitar de um funcionamento contínuo sem interrupções, recomenda-se que seja alimentado por uma fonte de alimentação ou bateria ininterrupta.

A frequência de energia e campos magnéticos devem estar em níveis característicos de um local típico em um ambiente de trabalho.

O equipamento não deve ser utilizado em ambientes com campos magnéticos fortes, tais como ressonância ou próximos a linhas de energia.

O equipamento não deve ser usado adjacente a outro equipamento ou montado sobre ou sob ele. Se isso não puder ser evitado, o operador deve verificar o funcionamento normal da configuração em que será utilizado.

Para evitar descarga eletrostática no equipamento, as seguintes recomendações devem ser atendidas:
•Os pavimentos devem ser de madeira ou cerâmica;
•Se os pisos são cobertos com material sintético, a umidade relativa deve ser, pelo menos, de 30%;
•Recomenda-se não usar calçados de isolamento e roupas de tecido sintético.

O equipamento não deve ser utilizado perto de equipamento de rádio móvel ou um telefone celular. Se isso não puder ser evitado, o equipamento deve ser verificado com as distâncias mínimas recomendadas e verificar o funcionamento normal na configuração em que será utilizado.

A CONTOUR LINE EQUIPAMENTOS MÉDICOS E ESTÉTICOS LTDA não irá se responsabilizar por reparações realizadas por serviços técnicos não autorizados.

O BHS 201 precisa de cuidados especiais em relação à compatibilidade etromagnética e precisa ser instalado e colocado em funcionamento de acordo com as informações sobre compatibilidade eletromagnética, provistas em seu Manual do Usuário.

Guia e declaração do fabricante sobre emissões eletromagnéticas e imunidade		
O BHS 201 é um dispositivo previsto para que seja usado em um ambiente eletromagnético especificado abaixo. O usuário do dispositivo BHS 201 deve asegurar-se de usá-lo no ambiente.		
Ensaio de emissões	Conformidade	Ambiente eletromagnético - Guia
Emissões de RF CISPR 11	Grupo 1 Cumpre	O BHS 201 usa energia RF somente para seu funcionamento interno. Portanto, estas emissões de RF são muito baixas e não é provável que cause interferências em outros equipamentos eletrônicos próximos.
Emissões de RF CISPR 11	Classe A Cumpre	
Emissões harmônicas IEC 61000-3-2	Classe A Cumpre	
Flutuações de tensão/emissões parpadeantes IEC 61000-3-3	Cumpre	

Guia e declaração do fabricante - imunidade eletromagnética			
O BHS 201 está previsto para que seja usado em um ambiente eletromagnético especificado abaixo. O usuário do dispositivo BHS 201 deve asegurar-se de que o dispositivo seja usado no ambiente.			
Ensaio de imunidade	IEC 60601 Nível de ensaio	Nível de cumprimento	Ambiente eletromagnético - guia
Descargas eletrostáticas (ESD) IEC 61000-4-2	+/- 6 kV em contato +/- 8 kV no ar	Ver etiqueta e advertências +/- 2 kV em contato +/- 2 kV no ar	O piso deve ser de madeira, concreto ou cerâmica. Se os solos estão cobertos com material sintético, a umidade relativa deve ser pelo menos 30%.
Descargas elétricas transitórias rápidas / explosão IEC 61000-4-4	+/- 2 kV para linhas de explosão de energia +/- 1 kV para entradas / saídas	Cumpre com a norma +/- 2 kV	A qualidade da rede elétrica deve ser como rede comercial ou hospitalar.
Descargas elétricas transitórias rápidas / explosão	+/- 6 kV em contato	Cumpre com a norma +/- 1 kV linha(s) a linha(s) +/- 2 kV linha(s) a terra	A qualidade da rede elétrica deve ser como rede comercial ou hospitalar.
Quedas de tensão, interrupções breves e variações de voltagem em linhas de entrada de fornecimento de energia IEC 61000-4-11	Ver etiqueta e advertências	Cumpre com a norma >95% imerso em 240V por 0,5 ciclos 60% imerso em 240V por 5 ciclos 30% imerso em 240 V por 25 ciclos >95% imerso em 240 V por 5 segundos	A qualidade da rede elétrica deve ser como rede comercial ou hospitalar.
Frequência de rede (50 / 60 Hz) campo magnético IEC 61000-4-8	3 A / m	Cumpre com a norma 3 A / m	Campos magnéticos de frequência industrial devem ter os níveis característicos de uma rede comercial ou hospitalar.
Aumento IEC61000-4-5	+/- 1 kV linha(s) a linha(s) +/- 2 kV linha(s) a terra	Cumpre com a norma +/- 1 kV linha(s) a linha(s) +/- 2 kV linha(s) a terra	A qualidade da rede elétrica deve ser como rede comercial ou hospitalar.
Nota: UT é a tensão da corrente contínua da rede antes da aplicação do nível de prova.			

Este equipamento foi desenhado para uso de profissionais da áera de saúde. Este equipamento pode causar interferências de rádio ou pode perturbar o funcionamento de equipamentos próximos. Pode ser necessário adotar medidas de mitigação, como a reorientação ou recolocação do BHS 201 ou proteger a sua localização.

Os equipamentos de comunicação por radiofrequência portátil ou móveis podem afetar o BHS 201.

Guia e declaração do fabricante - Imunidade eletromagnética			
O dispositivo BHS 201 é para uso no entorno eletromagnético especificado na continuação. O usuário do dispositivo BHS 201 deve asegurar-se de que se utiliza no entorno.			
Ensaio de imunidade	Nível de ensaio da norma IEC 60601	Nível de conformidade	Ambiente eletromagnético - guia
RF conduzida	3 Vrms desde 150 kHz a 80 MHz	3 V	Equipamentos de comunicações de RF móvel e portátil devem ser utilizados cerca de qualquer parte do dispositivo BHS 201 (incluídos os cabos), considerando a distância de separação recomendada pela frequência do transmissor. $d = \left[\frac{3.5}{V1}\right] \cdot \sqrt{P}$ $d = \left[\frac{3.5}{E1}\right] \cdot \sqrt{P} \quad 80MHz\ a\ 800MHz$ $d = \left[\frac{7}{E1}\right] \cdot \sqrt{P} \quad 800MHz\ a\ 2{,}5MHz$ Donde P é a potência máxima de saída do transmissor em watts (W) segundo indicado pelo fabricante do transmissor, e da separação recomendada, distância em metros (m). A intensidade do campo dos transmissores de RF móveis ou fixos, segundo determine um estudo eletromagnético do sítio (1), deve ser menor que o nivel de conformidade em cada gama de frequências (2). Se pode produzir interferências nas proximidades de equipamentos marcados com o símbolo:
RF irradiada	3 Vrms desde 80 MHz a 2,5 GHz	3 V/m	

Nota 1: A 80 MHz e 800 MHz, se aplica ao alcance de frequência mais alta.

Nota 2: Estas guias podem não ser aplicáveis em todas as situações. A propagação eletromagnética se vê afetada pela absorção e reflexão de estruturas, objetos e pessoas.

(1) A intensidade do campo dos transmissores fixos, estaciona uma base tais como radiotelefones (celulares / telefones sem fio) e rádios móveis terrestres, rádios AM e FM estações de rádio e transmissores de TV não podem ser previstos teóricamente com precisão. Para avaliar o entorno eletromagnético devido a transmissores de RF fixos, um estudo do entorno eletromagnético deve ser considerado. Essa intensidade de campo medida na localização em que o BHS 201 se utiliza excede o nível anterior de conformidade de RF aplicável, o BHS 201 deve ser observado para verificar seu funcionamento normal. Se observado um funcionamento anormal, medidas adicionais podem ser necessárias, como a reorientação ou recolocação do BHS 201.

(2) Em um alcance de frequências de 150 kHz a 80 MHz, a intensidade do campo deve ser inferior a [V1] V / m.

Distância de separação recomendada entre equipamentos de comunicação de RF portátil ou móvel e o dispositivo BHS 201			
O dispositivo BHS 201 é para uso em entorno eletromagnético em que se controla as perturbações da RF irradiada. O usuário do equipamento pode ajudar a evitar as interferências eletromagnéticas mantendo uma distância mínima para a comunicação entre os equipamentos de RF portáteis e móveis (transmissores) e o BHS 201, como recomendamos a continuação, de acordo com a potência máxima de saída do equipamento de comunicação.			
Potência máxima nominal de saída do transmissor [W]	Distância de separação de acordo com a frequência do transmissor [m]		
	150 kHz para cima 80 MHz d= [3,5 / V1] √P	80 MHz para cima 800 MHz d= [3,5 / E1] √P	800 MHz para cima 2,5 GHz d= [7/E1] √P
0,01	0,116	0,116	0,23
0,1	0,36	0,36	0,73
1	1,16	1,16	2,33
10	3,68	3,68	7,38
100	11,66	11,66	23,33
Para os transmissores com uma potência nominal máxima não mencionados anteriormente, a distância de separação recomendada em metros (m) se pode determinar utilizando a equação aplicável à frequência do transmissor, onde P é a máxima potência do transmissor em watts (W) de acordo com o fabricante do transmissor.			
Nota 1: A 80 MHz e 800 MHz, se aplica ao alcance de frequência mais alta. Nota 2: Estas guias podem não ser aplicáveis em todas as situações. A propagação eletromagnética se vê afetada pela absorção e reflexão de estruturas, objetos e pessoas.			

Para mais informações, contate o seu revendedor
ou visite nosso website em www.bodyhealthbrasil.com

Endereço do fabricante:

Contourline Equipamentos Médicos e
Diagnósticos LTDA.

Rua Pedra Grande, 1066 – São Dimas
CEP 35.700-231 – Sete Lagoas/ MG - Brasil
Tel: 55 31 3026-2265

Email: contato@bodyhealthbrasil.com
www.bodyhealthbrasil.com

BHS 201 Manual do Usuário - Versão 02.1
Data: 16/06/2021

7. Termo de garantia

A Contourline informa que a vida útil dos produtos, em sua grande parte, depende do adequado e devido cuidado, conforme utilização e seguimento total dos critérios e orientações constantes no manual do usuário, que segue junto deste termo no ato da entrega do produto, bem como seguir as orientações em relação à periodicidade de revisão/assistência técnica.

Certificamos e atestamos que nossos produtos são fabricados observando, de forma minuciosa, as normas de alta qualidade impostas pelo órgão fiscalizador ANVISA (Agência Nacional de Vigilância Sanitária), para, assim, fornecermos a devida segurança aos nossos clientes e seus consumidores finais.

A Contourline garante este produto contra defeitos/vícios de fabricação, dentro do prazo de garantia total de 90 (noventa) dias, bem como após, por mais 9 (nove) meses a contar da data de entrega do equipamento, respeitando os critérios de garantia estipulados no contrato de compra e venda. Caso o defeito seja por mau uso, constatado através de laudo técnico emitido por nossa equipe técnica, o proprietário terá total responsabilidade por todo e qualquer custo necessário para o reparo do equipamento em que fora constatado o mau uso.

Em caso de vício ou defeito do equipamento, o proprietário deverá mantê-lo totalmente desligado, sem qualquer utilização e entrar em contato com a Contourline para as orientações de envio do equipamento à sede da empresa, conforme endereço a seguir, para que seja feita a análise e o devido reparo pela equipe técnica.
Endereço de envio do produto: Rua Pedra Grande, 1066, Sete Lagoas/MG.
Funcionamento: de segunda-feira à sexta-feira, de 8h às 17h.
E-mail: suporte@contourline.com.br.
Telefones de contato: (31)3026.2265/(31)99416.0105.

COBERTURA: O proprietário do equipamento terá a cobertura total em garantia nos primeiros 90 (noventa) dias, a contar da data do recebimento do equipamento novo pela Contourline. Após essa garantia total, o mesmo terá a garantia estendida parcial por mais 9 (nove) meses, ou seja, o proprietário do equipamento arca tão somente com os custos de envio do equipamento ao fabricante, e ou, com a visita técnica, hospedagem e refeição do profissional a realizar o reparo. Lembrando que, ambas as garantias, perderão seu total efeito e direito se constatado o mau uso do equipamento, através de laudo técnico, ou se o equipamento tiver violado/rompido/rasgado qualquer lacre de segurança, bem como se a assistência/revisão for feita por alguém não autorizado pela empresa fabricante.

SEM COBERTURA DE GARANTIA: Ambas as garantias supracitadas no item "cobertura" perderão seu total efeito e direito se constatado o mau uso do equipamento, através de laudo técnico; se o equipamento tiver violado/rompido/rasgado qualquer lacre de segurança; se a assistência/revisão for feita por alguém não autorizado pela fabricante ou se não forem seguidos, à risca, os critérios e orientações constantes no manual de usuário. Nesses casos, o proprietário/comprador assume os custos que se fizerem necessários para a assistência e reparos em sua integralidade, ou qualquer dano no equipamento que resultar de culpa diversa do fabricante.

Advertimos aos proprietários/compradores dos equipamentos da Contourline que é autorizado a aplicação/manuseio do equipamento em terceiros somente por pessoas devidamente capacitadas e com certificado emitido pela Contourline, dentro do período de validade do mesmo.

Informamos ainda que é de total responsabilidade do proprietário/comprador ou do profissional que este designar, as aplicações/manuseio do equipamento em terceiros ou em si próprio, conforme termo de responsabilidade entregue ao proprietário do equipamento.

Assinatura do cliente responsável: _____

Assinatura Expedição Contourline: _____

Equipamento: _____

Número de série: _____

Data da compra: _____